ISHIKAWA トラックのひろば

TOP NEWS

「トラックの日」の広報活動
～クリーン作戦2026、寄付金の寄贈～

高橋 満　氏（高橋配送㈲）国土交通大臣表彰を受賞
～令和8年自動車関係功労者大臣表彰～

いしかわ祝祭学

やましろカニまつり

［加賀市］

11

vol.315



表紙 いしかわ祝祭学

県内各地に伝わる伝統的なお祭りやイベントをご紹介します

今月のお祭・イベント　加賀市（やましろカニまつり）

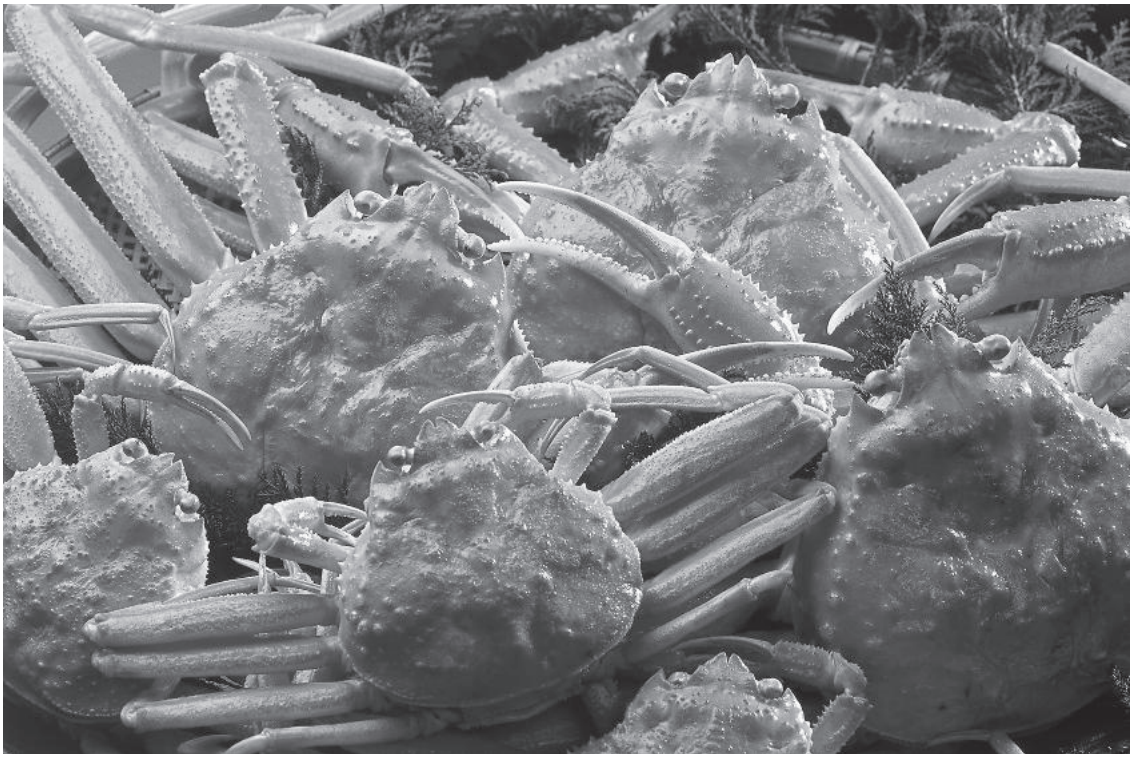

©石川県観光連盟

冬の味覚を堪能！やましろカニまつり

木々の葉が色あせ、日本海に冬の訪れを感じる季節となりました。石川の冬を代表する味覚といえば、何といってもカニです。毎年十一月に加賀・山代温泉で開催される「やましろカニまつり」は、カニ漁の解禁に合わせて旬の恵みを存分に味わえる恒例の人気イベントです。

会場には獲れたてのズワイガニや香箱ガニが並び、豪快な大鍋で煮込まれる名物「カニ汁」の振る舞いには毎年長い列ができます。ぜひ旬の味と名湯で心身を温めてください。

直通ダイヤル

代表
076-239-2511

適正化事業課
076-239-2285

助成・融資事業
076-239-2284

陸災防
076-239-2393

ISHIKAWA
トラックのひろば
C O N T E N T S

11
NOVEMBER
315号

ホームページ



石油関連製品及び軽油の価格高騰や供給制限等に関する情報について

当協会では、会員事業所における今般の石油関連製品（エンジンオイル・尿素水・ストレッチフィルム）及び軽油の価格高騰や供給制限等に関する情報を取りまとめ、全ト協を通じて国交省に提供しております。

情報を事務局までお寄せください。

ホームページ
TOP＞最新情報
（TEL：076-239-2511）

1 TOPNEWS
「トラックの日」の広報活動
～クリーン作戦2026、寄付金の寄贈～
高橋 満　氏（高橋配送㈲）国土交通大臣表彰を受賞
～令和8年自動車関係功労者大臣表彰～
石川県防災総合訓練に参加
～大規模災害を想定し、緊急輸送訓練を実施～
高校生を対象に自転車事故防止教育を実施
～高等学校で交通安全出前講座～
乗車体験でトラック運送業界をPR
～クルマふれあいフェスタランド2026 in小松 に出展・参加～

7 ご案内
適正原価管理の実現に向けた標準的運賃活用セミナー
中小トラック運送事業者のためのDX推進セミナー
令和８年度 プラン2030目標達成フルセミナー
令和8年度　石ト協各種助成申込状況

9 10月のおもな NEWS

11 適正化 NEWS
ホイールボルト、ナットやディスクホイール、ハブの錆に注意！

13 業界 NEWS
エコドライブ
交通安全フォーラム 同時開催 石川県交通安全県民大会
運輸業界の担い手確保のための特設ホームページを開設
11月は「過労死等防止啓発月間」です
令和8年度「アルコール関連問題啓発週間」

16 情報コーナー
新規会員のご紹介
11月の行事予定
会員名簿の変更
交通事故発生状況
軽油価格

19 事例研究

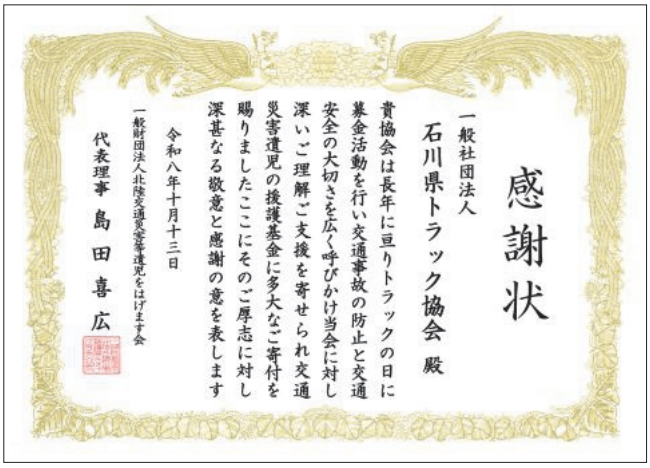
感謝状

一般社団法人
石川県トラック協会 殿

貴協会は長年に亘りトラックの日に募金活動を行い交通事故の防止と交通安全の大切さを広く呼びかけ当会に対し深いご理解ご支援を寄せられ交通災害遺児の援護基金に多大なご寄付を賜りましたここにそのご厚志に対し深甚なる敬意と感謝の意を表します

令和八年十月十三日

一般財団法人北陸交通災害等遺児をはげます会
代表理事 島田喜広





当協会の寄付活動に対し、北陸交通災害等遺児をはげます会の島田会長（左）から新出副会長（右）に感謝状が贈呈されました。

TOP NEWS
トップニュース

「トラックの日」の広報活動
～クリーン作戦2026、寄付金の寄贈～

石川県トラック協会（山田秀一会長）は、「トラックの日」の事業として、今年も「トラックは生活と経済のライフライン」をスローガンに「クリーン作戦2026」や「北陸交通災害等遺児をはげます会への寄付金の寄贈」など社会貢献事業を実施し、身近なトラック輸送を広く県民にPRしました。

クリーン作戦2026

平成6年から継続し、今回で33回目となる道路清掃活動「クリーン作戦」。今年は10月3日（土）に県下7カ所の主要道路において、会員事業者202社から548名が参加のもと、午前7時から一斉に実施しました。

本年も朝早くからの活動にも関わらず、多くの方々にご協力をいただき、「10月9日はトラックの日」、「クリーン作戦実施中」と書かれたのぼり旗を掲げながら、歩道や溝に捨てられた空き缶やペットボトル、たばこの吸い殻などを拾い集めました。

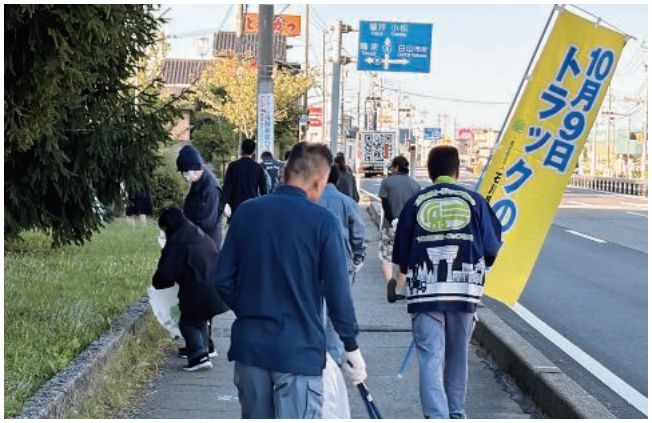











県下７カ所の主要道路で実施したクリーン作戦 2026 には、朝早くからたくさんの方々に参加いただきました。

寄付金の寄贈

また、10月13日（火）には、新出勝副会長（広報委員長）、端岩男専務理事が、（一財）北陸交通災害等遺児をはげます会（島田喜広会長）を訪ね、会員事業所や各種イベントなどで集められた寄付金を寄贈しました。

寄付金を受け取った島田会長は「30年以上にわたり本会の活動に支援をいただき、大変感謝している」と述べ、当協会に感謝状が贈呈されました。

本活動は、平成8年からスタートし、本年で31回目となり、寄付金は同会に登録されている交通事故や労働災害などに遭った両親を持つ子供たちの入学祝いやレクリエーション費用などに活用されています。



TOP NEWS
トップニュース

高橋 満　氏（高橋配送㈲）国土交通大臣表彰を受賞

～令和8年自動車関係功労者大臣表彰～

10月21日（水）、国土交通省（東京都）において、令和8年自動車関係功労者大臣表彰式が執り行われ、高橋満氏が受賞の栄誉を得られました。

高橋氏は、昭和52年4月に高橋配送㈲に入社し、運送業に従事、昭和61年5月に代表取締役に就任し、以来、永年に亘り、貨物自動車運送事業に専念するとともに、社業並びに地域経済の発展に尽力してきました。

また、平成15年5月に当協会の理事に就任、平成27年6月から平成29年6月までの間を監事、その後現在に至るまで理事として運輸事業の振興、運送業界の発展に尽力し、献身的な役割を果たしてきました。

受賞された高橋氏は、「従業員や家族の支えのもと、取引先各社、協会役員の皆様のおかけで表彰をいただくことができた。心から感謝申し上げたい。〝誠心誠意〟をモットーに今後も業界の発展に貢献したい。」と感謝の言葉を述べました。



TOP NEWS
トップニュース

石川県防災総合訓練に参加

～大規模災害を想定し、緊急輸送訓練を実施～

石川県トラック協会は、10月18日（日）、木場潟公園や木場小学校など小松市一円において実施された令和8年度石川県防災総合訓練に参加し、関係機関と連携を図りながら、救援物資の緊急輸送訓練を実施しました。（協力・小前田運輸㈱）

訓練は、加賀地方で未明から明け方にかけて線状降水帯が形成・維持され、急激な降雨が発生し気象庁から「気象防災速報（線状降水帯発生）」が発表される中、加賀地方を震源とする地震が発生し、甚大な人的・物的被害が生じたほか、土砂災害が発生したとの想定で行われ、当協会では、石川県災害対策本部からの要請に基づき、海上輸送された物資を集積拠点である小松大谷高校まで輸送する救援物資輸送訓練を行いました。

一連の訓練を通じ、災害発生時に万全を期すための手順や他機関との連携などを再確認するとともに、市民生活を守るトラック輸送の社会的役割を広くアピールしました。



操川支部長



坂下副支部長







相川社長（写真右）・寅ヶ口社長（左）



坂谷内係長



上端課長

TOP NEWS
トップニュース

高校生を対象に 自転車事故防止教育を実施

～高等学校で交通安全出前講座～

金沢第2支部（操川一郎支部長）は、10月23日（金）、県立金沢西高等学校（金沢市畝田東）において、今回で5度目となる交通安全出前講座を実施しました。

本事業では、通学時など自転車に乗る機会の多い高校生を対象に、自転車事故防止のための安全教育を行っており、当日は高校一年生319名、教員20名が聴講しました。

冒頭、操川支部長が「本日の講座を通じて、安全を意識した行動を習慣化していただき、交通事故を1件でも減らしていきたい」と挨拶し、その後、上端拓朗氏（金沢西警察署交通第一課長）と坂谷内紀人氏（同企画係長）が自転車の交通違反・ヘルメットの重要性などについて解説し、坂下富治雄副支部長（㈱北陸共配 代表取締役）がクイズ形式でトラック輸送の重要性を伝え、相川哲也氏（㈲コーケンサービス 代表取締役）と寅ヶ口郁実氏（㈱Ｔｏｒａ-ｓ代表取締役）が大型トラックをもちいてトラックの死角・内輪差や巻き込み事故について解説しました。（車両協力：大西運輸㈱）

生徒代表者からは「今回の講座を参考に、交通事故にあわないよう注意したい。」などの感想がありました。









TOP NEWS
トップニュース

乗車体験でトラック運送業界をPR
～クルマふれあいフェスタランド2026 in小松 に出展・参加～

石川県トラック協会は、10月31日（土）、小松空港バス・タクシープール（小松市浮柳町）において開催された「クルマふれあいフェスタランド2026 in小松」に出展・参加しました。

本イベントは、昨年に引き続き、石川運輸支局及び自動車関係団体が一丸となって企画し、様々な「クルマ」に触れることで、自動車の運転者や整備士など車を通じて働く仕事に興味や関心を深めてもらえるよう、自動車の魅力や役割を広くPRしました。

当協会では、会員事業者の協力のもと、能登半島地震復興応援ラッピングトラックやGマークラッピングトラックの車両展示や運転席への乗車体験を行ったほか、来場者にはノベルティグッズを配布しました。

来場した家族連れらが展示トラックの運転席に座った子供たちを写真撮影するなど子供も大人も楽しんでいました。

（協力：小前田運輸㈱、千代田運輸㈱）

ご案内　適正原価管理の実現に向けた標準的運賃活用セミナー

1. 日　　時　令和８年12月３日（木） 13：30～16：00
2. 場　　所　石川県トラック会館（金沢市粟崎町4-84-10）
3. 内　　容　物価高、燃料高、人材不足を反映した運賃・料金の設計 等
4. 申し込み　既にご案内しております案内をご確認ください。

ご案内　中小トラック運送事業者のためのDX推進セミナー

1. 日　　時　令和８年12月４日（金） 13：30～16：00
2. 場　　所　石川県トラック会館（金沢市粟崎町4-84-10）
3. 内　　容　DX活用による経営改善、自動点呼のデモンストレーション 等
4. 申し込み　既にご案内しております案内をご確認ください。

ご案内　令和８年度 プラン2030目標達成フルセミナー

1. 日　　時　令和８年12月９日（水）13:30～16:30
2. 場　　所　石川県トラック会館（金沢市粟崎町4-84-10）
3. 内　　容　（1）「事業用トラックにおける事故の傾向と防止対策」（70分）
   （2）グループディスカッション（90分）
   （3）まとめ・アンケート（10分）
   講　師　SOMPOリスクマネジメント㈱
4. 申込方法　同封の「申込書」にてお申し込みください。
5. そ の 他　本セミナーは、安全性評価事業（Gマーク）の加点対象であり、受講証明書を発行します。

お問合せ　（一社）石川県トラック協会　TEL 076－239－2511

ご案内

令和８年度 石ト協各種助成申込状況 ※10月23日現在

助成事業	申込状況
■ドライブレコーダー機器導入促進助成 全ト協が指定した装置を導入した場合	21%
■安全装置等導入促進助成 ①後方視野確認支援装置 ②側方衝突監視警報装置（後付け装置のみ） ③呼気吹き込み式アルコールインターロック装置、 ④IT 点呼に使用する携帯型アルコール検知器（G マーク認定事業所が導入する場合に限る） で全ト協が指定した装置を導入した場合 ⑤大型車用トルク・レンチ	20%
■ドライバー・安全運転管理者の安全運転教育の助成 事前 全ト協指定研修施設において所定の講座を受講した場合	74%
■ポスト新長期等規制適合車導入助成 ポスト新長期規制適合車又は平成 28 年度排出ガス規制適合車で平成 27 年度燃費基準達成車で新規登録した場合	6%
■エコタイヤ・再生タイヤ導入促進助成 別で定める環境対策の取組みに効果のあるタイヤを導入した場合	12%
■環境対応車導入促進助成 事前 車両総重量2.5t超の天然ガス自動車、ハイブリッド自動車、電気トラック、燃料電池トラックを導入した場合	97%
■EMS機器導入促進助成 ※デジタコ等 全ト協が指定した装置を導入した場合	33%
■アイドリングストップ支援機器導入助成 エンジン停止時に相当時間連続して使用可能な車載用冷暖房機器を導入した場合	36%
■血圧計導入助成 全ト協が指定した機器を導入した場合	39%
■睡眠時無呼吸症候群（SAS）スクリーニング検査助成 SASの検査で、第１、２次検査を全ト協が指定する医療機関で受診した場合	30%
■健康診断受診助成 一般健康診断を受診した場合	43%
■脳健診（脳ドッグ・脳MRI）受診促進助成 脳健診（脳ドッグ・脳MRI）を受診した場合	33%
■大型・中型・準中型・けん引免許取得及び受験資格特例教習等修了助成 助成対象期間内に自動車教習所へ入校し、標記免許課程を修了、支払が完了し、標記免許を取得した場合	52%
■「働きやすい職場認証制度」認証取得助成 「働きやすい職場認証制度」を認証取得した場合	44%
■自動点呼機器導入助成 全ト協が指定した機器を導入した場合	33%
■インターンシップ導入助成 全ト協のインターンシップ受入事業者として登録し、高等学校以上の教育機関からの依頼によりインターンシップを受入れた場合	0%
■信用保証協会保証料の補助 石川県信用保証協会の保証を受け、銀行から融資を受けた場合	締め切りました 100%
■中小企業大学校講座受講料一部助成 事前 中小企業大学校の研修コースを受講した場合	締め切りました 100%

※この他の助成制度につきましては、ご案内の冊子「令和８年度助成制度」または、当協会ホームページでご確認ください。

お問合せ （一社）石川県トラック協会 TEL 076－239－2285

News Calendar 10月のおもなNEWS

OCTOBER 2026



労働委員会

14日 第39回 労働委員会

労働委員会（小前田彰委員長）は、会議を開催し、労働対策に係る事業について協議しました。（石川県トラック会館）



石ト協

15日 第31回全国トラック運送事業者大会

石川県トラック協会は、広島県福山市で開催された全国トラック運送事業者大会に、山田会長をはじめ10名が参加しました。大会では、全体会議や記念講演が行われたほか「適正原価制度及び許可更新制度に適切な対応を図る」など8項目の大会決議が採択されました。（ふくやま芸術文化ホール リーデンローズ）



石ト協

19日 求荷求車情報ネットワーク「WebKIT」説明会

石川県トラック協会は、石川県貨物運送協同組合連合会と合同で説明会を開催し、WebKITの概要や使い方などについて紹介しました。（石川県トラック会館）



労働委員会

3、17日 集団健診

労働委員会（小前田彰委員長）は、会員従業員の健康診断機会の充実を図るため、集団健診を実施し、60名が受診しました。（石川県トラック会館）



適正化実施機関

5日 石川運輸支局と定例会議

適正化実施機関（山田秀一本部長）は、石川運輸支局と定例会議を開催し、巡回指導結果や行政処分状況など諸課題について意見交換を行いました。（石川運輸支局）



環境対策委員会

7日 車輪脱落事故防止及びチェーン着脱講習会

交通・環境対策委員会（操川一郎委員長）は、講習会を開催し、車輪脱落事故防止などについて説明を受けたほか、タイヤ交換作業やタイヤチェーンの着脱方法などについて学びました。（石川県トラック会館）



全ト協

24、25日 第58回全国トラックドライバー・コンテスト

全国トラックドライバー・コンテストが茨城県で開催され、各都道府県の代表選手たちが運転や点検に関する技術や知識を競い合いました。当県代表の３選手も上位入賞を目指し、奮闘しました。（安全運転中央研修所）



金沢第３支部

26日 トラック適正化二法に係るセミナー

金沢第３支部（吉田修一支部長）は、セミナーを開催し、相次ぐ法改正への対応策と運送会社の成長ロードマップについて学びました。（石川県トラック会館）


労働委員会

28日 健康管理セミナー

労働委員会（小前田彰委員長）は、セミナーを開催し、健康診断結果のフォローアップや健康経営等について学びました。（石川県トラック会館）


労働委員会

22日 トラック・バス・タクシー合同企業説明会

労働委員会（小前田彰委員長）は、石川県と連携し運輸事業3業種（トラック・バス・タクシー）合同の企業説明会を開催し、企業PRや個別面談会など担い手確保に向けた取り組みを推進しました。（本多の森 北電ホール）



青年部会

23日 全ト協青年部会北陸信越ブロック大会

青年部会（東崎真也部会長）は、新潟県で開催された北陸信越ブロック大会に、東崎部会長をはじめ１５名が参加し、他県の青年部会員との交流を図りました。（新潟グランドホテル）


加南支部

25日 ボウリング大会

加南支部（小前田彰支部長）は、会員や従業員の健康増進を図るため、ボウリング大会を実施しました。（百万石リゾートレーン）

（大型トラック・バス）

ホイールボルト、ナットや ディスクホイール、ハブの錆に注意！



ホイールボルト、ナットやディスクホイール、ハブの経年使用に
伴う著しい錆によるものと思われる「車輪脱落事故」が発生しています。
著しい錆のあるボルト、ナットやホイール、ハブ は使わないでください！

ホイールボルト、ナットの錆

ホイールボルトやホイールナットの経年使用に伴う著しい錆があると、規定の締め付けトルクで
締め付けても、十分な締め付け力が得られなくなります。

【 ホイールボルト、ナットの点検要領 】

●著しい錆の発生がないか点検します。
●亀裂や損傷がないか点検します。
●ねじ部につぶれや、やせ、かじりなどがないか点検します。
●ボルトが伸びていないか点検します。

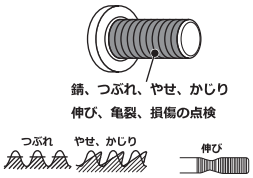

※錆や汚れを落とし、ねじ部にエンジンオイルなど指定の潤滑剤を薄く塗布してナットを
ボルトの奥まで回転させたとき、スムーズに回転しない場合は、ねじ部に異常があります。
異常がある場合は、ボルト、ナットをセットで交換してください。また、ボルトが折損して
いた場合は、その車輪すべてのホイールボルト、ナットを交換してください。

●ナットの座金（ワッシャー）が、スムーズに回転するか点検します。

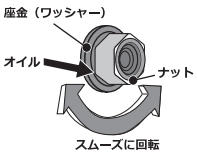

※ナットと座金（ワッシャー）のすき間にエンジンオイルなど指定の潤滑剤を薄く塗布し、
回転させて油をなじませます。ワッシャーがスムーズに回転するか点検し、
スムーズに回転しない場合はナットを交換してください。
ナットの座面（ディスクホイールとの当たり面）には潤滑剤を塗布しないでください。

【著しい錆の例】







◀ホイールナットとワッシャーに変形が
見られ、ワッシャーがはずれかかっている。

ホイールナットに生じた錆や付着した
ゴミ等により、ワッシャーの摺動部が固着している。▶



ディスクホイール、ハブの錆

ディスクホイールやハブの経年使用やこれまでの清掃不足に
伴う著しい錆は、締め付け力の低下（緩みの発生）をまねきます。

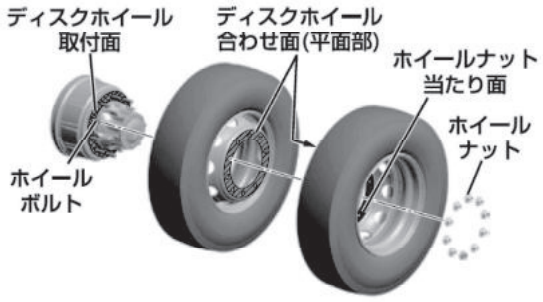

【 ハブの点検要領 】

●ホイール取付面に著しい錆の発生がないか点検します。
●ホイール取付面に著しい摩耗や損傷がないか点検します。

※ディスクホイールの破損や、ホイールナットの緩み、
ホイールボルトの折損などは、車輪脱落事故の原因となります。

【 ディスクホイールの点検要領 】

●ホイール取付面、ホイール合わせ面、ホイールナット当たり
面に著しい錆の発生がないか点検します。
●ボルト穴や飾り穴のまわりに亀裂や損傷がないか点検します。
●ホイールナットの当たり面に亀裂や損傷がないか点検します。
●溶接部に亀裂や損傷がないか点検します。
●ホイール取付面、ホイール合わせ面、ホイールナット当たり
面に摩耗や損傷がないか点検します。

※ホイール取付面、ホイール合わせ面、ホイールナット当たり面の経年使用に伴う
著しい段付き摩耗は、ホイールナットの緩みの原因となります。
※ホイール取付面、ホイール合わせ面、ホイールナット当たり面には、追加塗装は行わ
ないでください。厚い塗膜は、ナットの緩みやボルト折損の原因となります。

【著しい錆の例】

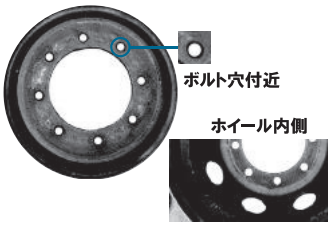



ハブ（ホイール取付面）

詳しくは、こちらから！

一般社団法人 日本自動車工業会

いすゞ自動車(株)/日野自動車(株)
三菱ふそうトラック・バス(株)/UDトラックス(株)

国土交通省

解説編

ホイールボルト、ナットや ディスクホイール、ハブの錆の影響

なぜ錆び落とし、給脂を実施するのか、実施しないとどうなるのか

ホイールボルト、ナットの清掃・給脂

ホイールボルト、ナットのねじ部や、ナットと座金（ワッシャー）の摺動面にごみや泥、錆があったり、給脂をしないと、ナットが円滑に回らなくなり、規定の締め付けトルクで締め付けても、ナットが本来あるべき位置まで締まらず、十分な締め付け力が得られなくなります。

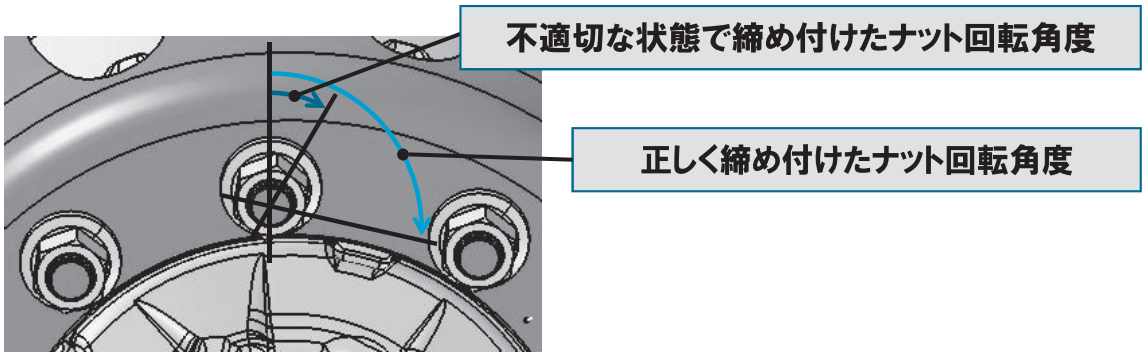

ディスクホイール、ハブの清掃・錆落とし

ディスクホイールとハブ接合面にごみや泥、錆があると、これらが潰れたり、剥がれることで、締め付け力の低下（緩みの発生）をまねきます。

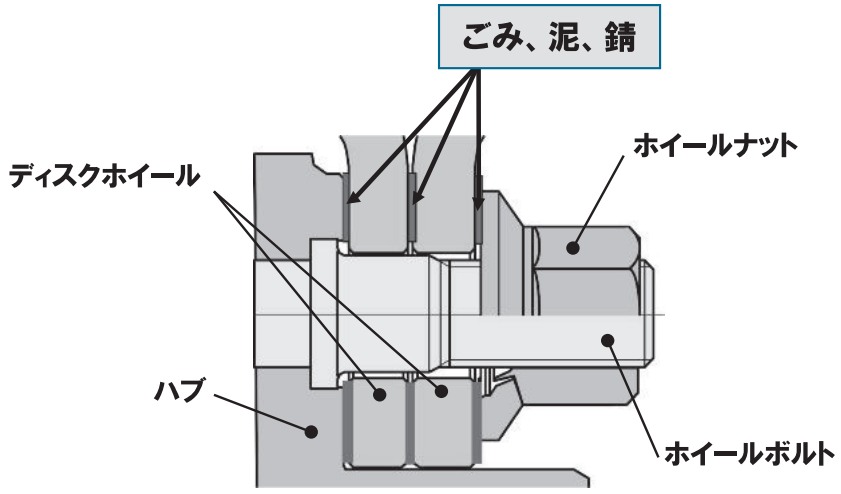

～2050年カーボンニュートラルに向けて～

自社車両のCO_2排出量の見える化でクリーンな未来の実現を目指す

エコドライブ

全日本トラック協会と都道府県トラック協会では、
11月を「トラック運送業界のCO_2排出量把握促進月間」とし、
「エコドライブ推進月間」と連携した、事業者における
CO_2排出量の把握と削減を促進させる
キャンペーンを実施します。

「CO_2排出量簡易算定ツール」の使い方を動画でチェック！



（公社）全日本トラック協会／都道府県トラック協会


令和
8年度
交通安全フォーラム
同時開催
石川県交通安全県民大会
テーマ
地域における
交通安全
左側通行
左側通行
日時
令和8年 11月27日(金)
開場 12:30 13:00～16:00
会場
石川県地場産業振興センター
本館 大ホール
〒920-8203 石川県金沢市鞍月２丁目１番地
入場無料
交通安全功労者表彰
基調講演
北陸大学名誉教授 三国 千秋
パネル
ディスカッション
【問合せ】 内閣府 政策統括官（共生・共助担当）交通安全対策担当
TEL:03-5253-2111（内線 38275）
石川県 生活環境部生活安全課
TEL:076-225-1387（直通）
【主催】 内閣府・石川県・石川県警察本部・一般財団法人 石川県交通安全協会・一般社団法人 石川県安全運転管理者協議会連合会
【後援】 警察庁・文部科学省・厚生労働省・国土交通省
【協賛】 交通安全フォーラム推進協議会構成団体・一般社団法人 日本自動車工業会・一般財団法人 全日本交通安全協会
一般社団法人 日本自動車連盟・公益財団法人 三井住友海上福祉財団・公益財団法人 国際交通安全学会
一般財団法人 日本交通安全教育普及協会・石川県交通安全推進協議会

石川県運輸担い手確保協議会
運輸業界の担い手確保のための特設ホームページを開設
～事業者登録で記者の魅力をPR～

バス・タクシー・トラックの運転手不足が深刻化する中、幅広い層に運輸業界で働く運転手の仕事の魅力を発信し、就職につなげることを目的とした特設サイト「石川県ドライバー就業応援サイト」が公開されております。

◎特設サイトについて
◇主なコンテンツ
・魅力の紹介（未経験者が多数活躍、自由度の高い勤務スタイル、年齢を重ねても長く働ける等）
・動画で見るドライバーの1日（具体的にイメージを持ってもらう）
・現役運転手へのインタビュー記事（就職の経緯ややりがいを知ってもらう）
・イベント紹介　・相談窓口の紹介・運輸事業者の紹介
◇URL：https://ishikawa-unyu-driver.com/



厚生労働省
11月は「過労死等防止啓発月間」です

厚生労働省では、「過労死等防止啓発月間」である11月に、過労死等をなくすためのシンポジウムやキャンペーンなどの取組を行います。この月間は「過労死等防止対策推進法」に基づくもので、過労死等を防止することの重要性について国民の自覚を促し、関心と理解を深めるため、毎年11月に実施しています。

月間中は、国民への周知・啓発を目的に、各都道府県において「過労死等防止対策推進シンポジウム」を行うほか、「過重労働解消キャンペーン」として、長時間労働の是正や賃金不払残業などの解消に向けた重点的な監督指導やセミナーの開催、一般の方からの労働に関する相談を無料で受け付ける「過重労働解消相談ダイヤル」などを行います。



厚生労働省
令和8年度「アルコール関連問題啓発週間」

アルコール健康障害対策基本法（平成25年法律第109号）において、国民の間に広くアルコール関連問題に関する関心と理解を深めるため、毎年11月10日から11月16日までを「アルコール関連問題啓発週間」と定め、国及び地方公共団体は、その趣旨にふさわしい事業が実施されるよう努めるものとされております。

このため、厚生労働省では、令和8年度「アルコール関連問題啓発週間」実施要綱を作成し、関係府省庁、地方公共団体、関係団体及び事業者等との協力の下、広報啓発事業を実施するとともに、啓発事業の実施及び広報の推進を呼びかけることとしております。



新規会員のご紹介

㈲KT
代表者名：鳥竹 大樹
〒923-0036
小松市平面町カ177-1
TEL：0761-46-6266
FAX：0761-46-6267
車両台数：13台
支部：加南支部

㈱大翔工業
代表者名：多田 敏明
〒921-8005
金沢市間明町1-115
TEL：076-291-2060
FAX：076-291-8839
車両台数：5台
支部：金沢第1支部

㈱山本商運
代表者名：山本 善博
〒920-0377
金沢市打木町東1436
TEL：076-269-0025
FAX：076-259-0377
車両台数：14台
支部：金沢第1支部

㈱ドットライン
代表者名：蔵田 周
〒920-0062
金沢市割出町141
TEL：076-238-4971
FAX：076-238-4971
車両台数：19台
支部：金沢第2支部

㈱中西建材
代表者名：中西 昌幸
〒920-0332
金沢市無量寺町ト113
TEL：076-268-1481
FAX：076-268-1481
車両台数：5台
支部：金沢第2支部

㈱実貴重建 石川営業所
代表者名：早坂 恵子
本社所在地：宮城県亘理郡亘理町荒浜字新御狩屋21-3
営業所代表者名：早坂 実
〒929-1341 羽咋郡宝達志水町宿3-29-1 ヴィラ千里浜ガーデン611号
TEL：0223-23-1283 FAX：0223-23-1284
車両台数：7台 支部：能登支部

EVENT CALENDAR 11月の行事予定

2日(月)	令和9年度トラック関係施策に関する要望活動(9日、10日) 運輸事業の合同企業説明会 小松会場(小松商会議所)
4日(水)	北陸信越運輸局長表彰式（新潟県）
5日(木)	北陸信越ブロック適正化指導員研修（新潟県）
6日(金)	中部交通共済協同組合理事会（愛知県）
7日(土)	フォークリフト運転技能講習(石川県トラック会館) ※(Aコース)8日、14日、15日 (Bコース)11日～13日
9日(月)	石川運輸支局自動車関係功労者表彰式(ホテル金沢)
10日(火)	石川運輸支局・適正化実施機関月例会議（石川県トラック会館） 雪道安全走行啓発活動(金沢トラックステーション)
11日(水)	トラック運送事業者のための人材確保・労働環境改善セミナー（石川県トラック会館） 取引環境・労働時間改善協議会 荷主団体要請活動
12日(木)	第61回全国陸上貨物運送事業労働災害防止大会(岐阜県)
13日(金)	第13回 重量部会全体会議（テルメ金沢）
18日(水)	令和8年度事故防止大会（石川県トラック会館） 第105回正副会長会議・第105回総務委員会合同会議（石川県トラック会館） 第373回理事会・第345回交付金運営委員会合同会議（石川県トラック会館） 自動車事故防止セミナー2026（TKP金沢新幹線口会議室）
19日(木)	引越基本講習（石川県トラック会館） 北陸信越地域事業用自動車安全対策会議(石川運輸支局)
20日(金)	引越管理者講習（石川県トラック会館） 石川支部 第64回運営委員会（テルメ金沢）
26日(木)	運賃交渉相談会（石川県トラック会館） 第22回 金沢第2支部全体会議（金沢ニューグランドホテル）
30日(月)	整備管理者選任後研修（石川県トラック会館）

会員名簿の変更

頁	行	事業者名	変更項目	変更内容
16	13	いづみ運輸㈱小松営業所	名称 代表者名 本社所在地 営業所所在地 営業所代表者名	(旧：北陸いづみ運輸㈱) 下田 基行 〒592-0001 大阪府高石市高砂2-2-7 〒923-0016 小松市御館町乙42-1 濱中 嘉彦
23	22	北日本運輸㈱	代表者	山口 清正
25	14	千代田運輸㈱金沢営業所	営業所代表者名	榊原 仁
27	16	㈱丸昇運輸	代表者	山下 重雄
38	19	髙田産業㈱	代表者	髙田 修平
51	17	山田運輸㈱	代表者名	岡林 実
61	4	㈱福田水商	名称 代表者名 所在地 TEL FAX	(旧：㈲たから運送) 福田 和也 〒927-1217 珠洲市上戸町南方ク字95 TEL 0768-82-3407 FAX 0768-82-3407



交通事故情報

石川県内 事業用貨物車の交通事故発生状況（第１当事者）

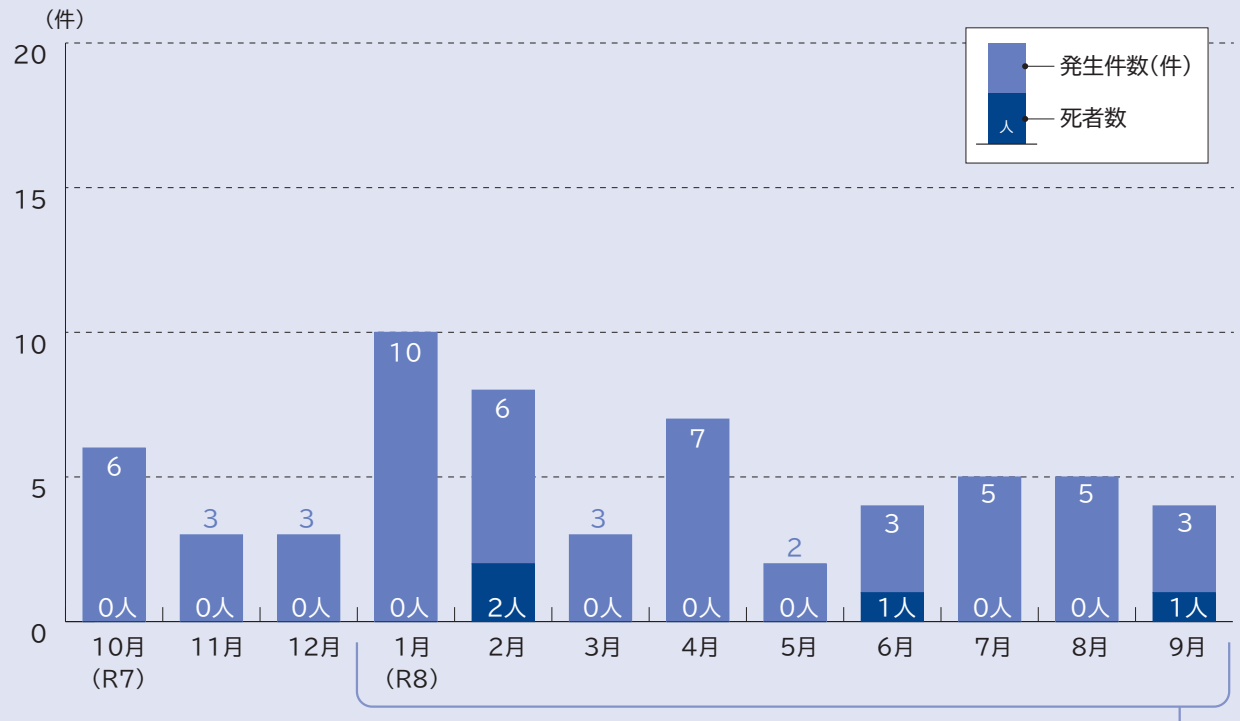

内訳 令和８年事故類型別発生状況（１～９月）

	人対車両	車両相互							車両単独	列車	計
		正面衝突	追突	出会い頭	追越・追抜	すれ違い時	右・左折時	その他			
件数	5(-1)	1(+1)	17(+4)	8(+6)	5(+3)	0(±0)	5(+1)	1(-6)	2(+2)	0(±0)	44(+10)
死者	1(+1)	0(±0)	0(±0)	3(+3)	0(±0)	0(±0)	0(±0)	0(±0)	0(±0)	0(±0)	4(+4)

※（　）内は昨年比

（提供／石川県警）

（参考）

石川県内全車種（乗用車含む） 令和８年交通事故発生状況　１～９月（増減）

発生件数	死者数（人）
1,386(+81)	17(-5)



軽油価格情報

軽油小売価格推移表　経済産業省調べ“給油所軽油小売価格”

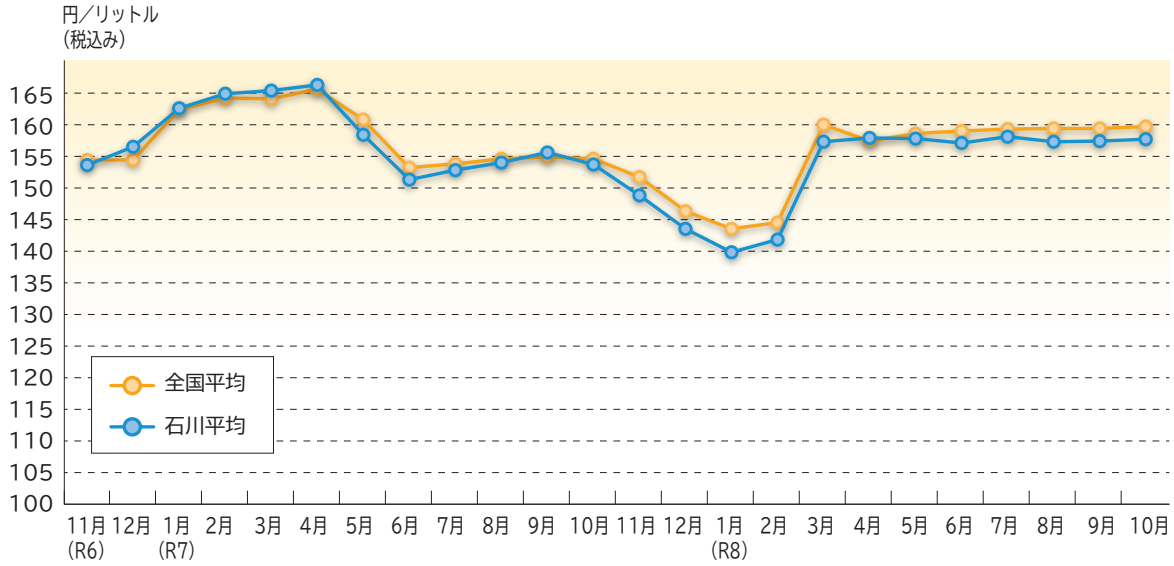

(平均価格)	R7 10月	11月	12月	R8 1月	2月	3月	4月	5月	6月	7月	8月	9月	10月
全国	154.6	151.7	146.3	143.5	144.5	160.0	157.4	158.6	159.0	159.3	159.4	159.4	159.7
石川	153.7	148.8	143.5	139.8	141.8	157.3	157.9	157.8	157.1	158.1	157.3	157.4	157.7

石卜協　軽油価格等実態調査結果報告

●調査方法…県内30事業者へのアンケート調査　(地域：石川県内)

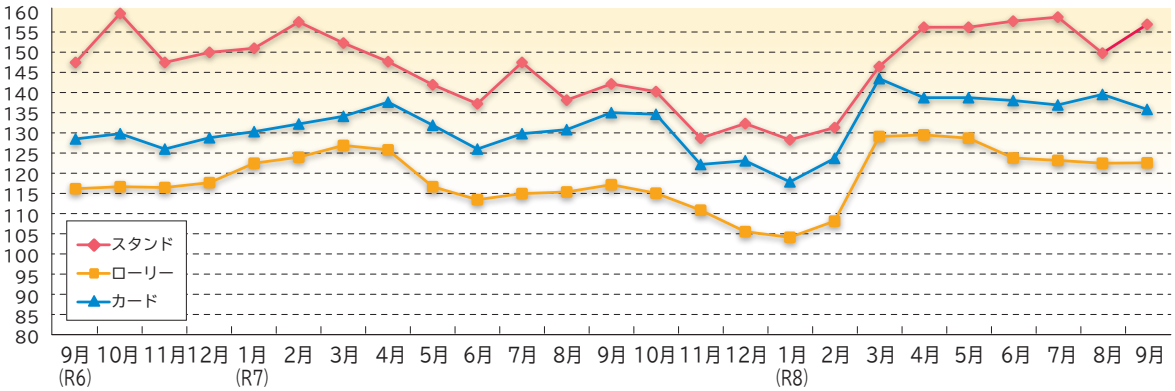

(消費税抜き)

(平均価格)	R7 9月	10月	11月	12月	R8 1月	2月	3月	4月	5月	6月	7月	8月	9月
スタンド	141.6	139.7	128.2	131.8	127.8	130.8	145.9	155.6	155.6	157.1	158.1	149.2	156.3
ローリー	116.7	114.6	110.4	105.1	103.7	107.7	128.6	129.0	128.2	123.3	122.7	122.0	122.1
カード	134.5	134.1	121.7	122.6	117.4	123.2	142.9	138.2	138.2	137.5	136.4	139.0	135.3
値上げ要請額	0.9 (8社)	3.0 (7社)	0.0 (7社)	0.0 (2社)	0.0 (2社)	5.0 (1社)	26.9 (3社)	2.8 (3社)	0.0 (2社)	0.0 (1社)	0.0 (4社)	0.2 (3社)	0.5 (4社)

※値上げ要請額は、要請があった事業者の平均額。(　) 内は、要請のあった事業者数。

事故に学び安全運転に生かす

事例研究253

脇見運転で工事現場に突っ込む

事故の概要

■発生日時　11月○日（○）　午後4時20分頃　天候　晴れ

■発生状況　運転者がその日最後の荷主先に向かって片側二車線の国道を走行中、脇見運転により道路左側で補修工事をしていた作業現場に突っ込み、相手に重傷を負わせたもの。

■事故当事者　39歳男性　相手側　28歳男性

■事故原因　運転者は、その日最後の荷主先に向かって走行していました。順調に仕事が進み、あと一仕事で本日の業務が終了すると思いながら国道を走行していると、前方の対向車線上に救急車が停車しており、何事かとつい救急車に目が向いてしまいました。そして視線を前に戻した瞬間、道路工事中の看板が目に入ったもののブレーキを踏む間もなく、工事現場に突っ込み、作業中の相手を撥ねてしまいました。あと少しで仕事が終わるという気の緩みや普段と違う周りの状況に目を奪われることのないよう、前方の交通状況を声に出すなど注意力を集中させ、安全運転に徹したいものです。

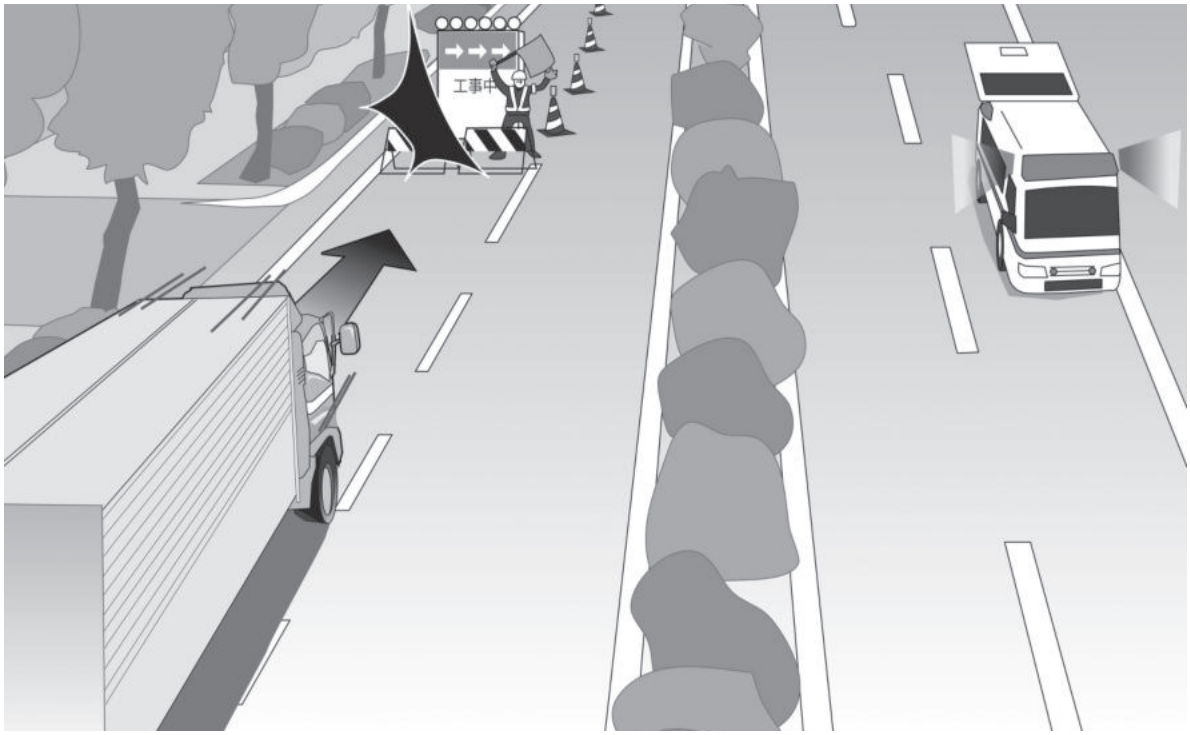

提供：中部交通共済協同組合　事故防止部

被害／損害　28歳男子後遺障害8級

総損害額7,000万円

■被害概要

・被害者の職業　会社員
・被害状況　頭蓋骨骨折、外傷性くも膜下出血等
入院2.5ヶ月・通院15ヶ月

■損害額内容

・治療費	530万円
・休業損害	520万円
・慰謝料（傷害分）	220万円
・逸失利益	4,900万円
・慰謝料（後遺障害分）	830万円
計	7,000万円

■運転者について

運転免許取消（2年）の行政処分を受けました。

被害者について

被害者は、これらの症状から左腕を思うように動かせないこと、左耳が聞こえないため指示が出ても迅速に対応できないこと、対人関係に不安なこと等から現在も就労することができていません。
今回の事故に会うまでは、父の収入が少なく、被害者の収入で一家の生計を立てていたのですが、収入が殆ど無くなった今、今後の家族の生活に大きな不安を抱えることになりました。また、将来の夢や希望を奪われ、生活設計を立てることもできず、途方にくれる毎日を送っているそうです。

この事故から学ぶ事

今回の事故の直接的な原因は運転者の脇見による前方不注視にあります。
あともう一仕事で、今日の仕事が総て終了するという安堵感から気の緩みが生まれ、集中力が少し薄れた状態で運転していたさなかに、普段と異なる交通状況に気を取られてしまい、前方の安全確認を疎かにしたことから、今回の事故となりました。
一瞬の気の緩みが重大な事故に発展することが多々あります。絶対に加害者にならないために、常に注意力を高め安全運転に心掛けましょう。
あと少しで仕事が終わるという気の緩みや普段と違う周りの状況に目を奪われることのないよう、前方の交通状況を声に出すなど注意力を集中させ、安全運転に徹したいものです。

提供：中部交通共済協同組合　事故防止部

いしかわトラックのひろば
NO.315
令和8年11月発行

クリーン作戦 2026

朝早くからの活動にもかかわらず、
ご参加ありがとうございました。



金沢２支部



金沢第３支部



加南支部



能登支部



石川支部



奥能登支部



金沢第１支部

一般社団法人 石川県トラック協会
金沢市粟崎町４丁目84番地10
Tel 076-239-2511　Fax 076-239-2287
URL:https://www.ishitokyo.or.jp/

VEGETABLE OIL INK